Tolleranze lineari ed angolari classe m UNI EN 22768/1-m															
Scostamenti limite per dimensioni lineari								scostamenti ammessi per smussi e raccordi			Scostamenti limite campo lunghezze del lato più corto dell'angolo				
0.5 3	>3 6	>6 30	>30 120	>120 400	>400 1000	>1000 2000	>2000 4000	0.5-3	>3 - 6	>6	<10	>10 - 50	>50 - 120	>120-400	>400
±0.1	±0.1	±0.2	±0.3	±0.5	±0.8	±1.2	±2	±0.2	±0.5	±1	±1°	±0° 30'	±0° 20'	±0° 10'	±0° 5'

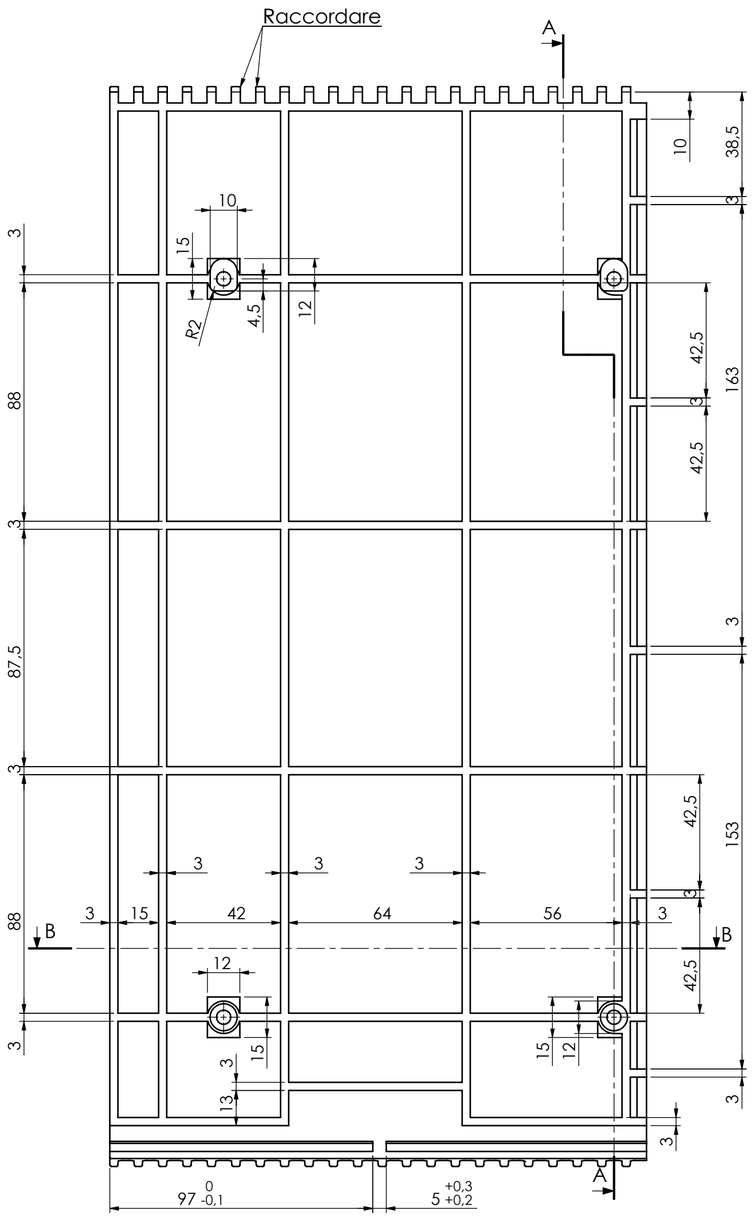

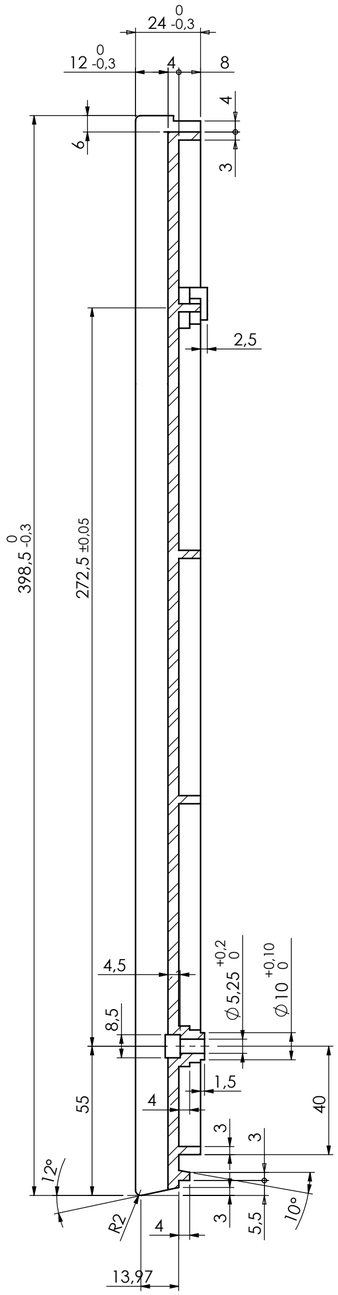

SEZIONE A-A

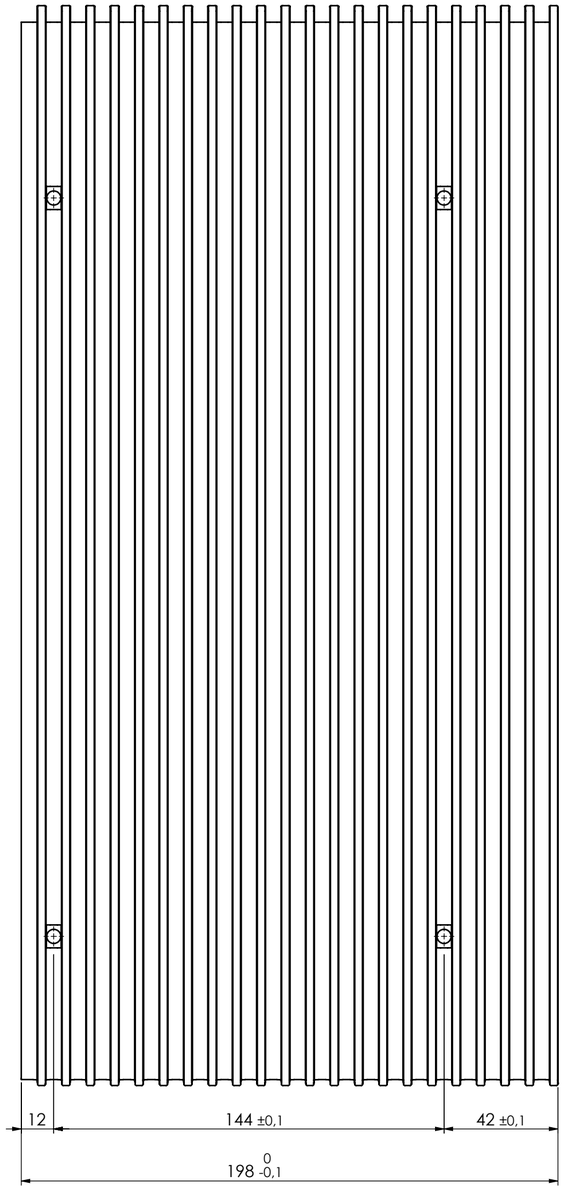

Tolleranza su 10 passi: ±0.12 max

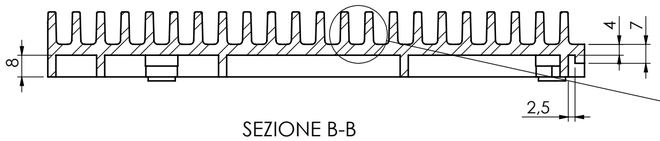

SEZIONE B-B

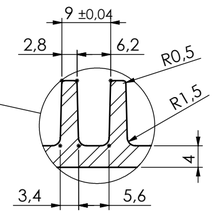

Grado generale di lavorazione 3.2 (1.6)

Tolleranze secondo UNI ISO 8015
Tolleranze geometriche UNI EN 22768/2-K

A	23-11-12	Rifatto disegno						
Modifica Issue	Data Date	Descrizione della modifica change description	Modificato da Changed by	Approvato da Approved by	Modifica Issue	Data Date	Descrizione della modifica change description	Modificato da Changed by	Approvato da Approved by

Sostituisce/Replaces 1806300
Sostituito/Substitute

QUESTO DISEGNO È DI PROPRIETÀ DELLA TELCAL S.r.l. DIVIETO DI RIPRODUZIONE E DI DIVULGAZIONE (Art. 2-99 legge 22-4-1941 N.633)

Copia a / Twin copy

Gruppo Group	SCALA MOBILE - GRADINO S78		
Particolare Particular	Settore di pedata intermedia		
Materiale / Material: Lega alluminio pressofusa GD-AlSi13Fe UNI 5079	Disegnato da / Designed by: Seddaiu	Data/date: 23-11-12	
Trattamento / Treatment	Controllato da/Checked by	Data/date	
Peso / weight: 1,85 kg	Scala / Scale: 1:1.6	Approvato da/Approved by: R.R.	Data/date: 23-11-12

TELCAL S.r.l.
23807 - MERATE - LC
Via Enrico Fermi, 31

Numero disegno / Drawing number: 951.514
M-film
Grezzo / Raw
Modifica Issue: A
Pagina Page

Telcal UNI A2